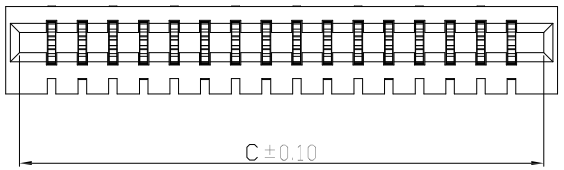

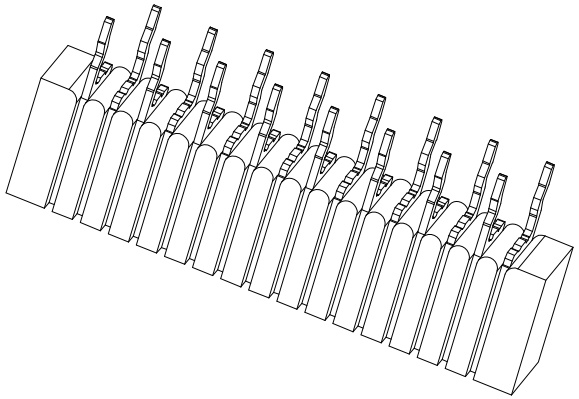

性能:

额定电流: 0.5A
额定电压: 50V
耐电压: 500V
接触电阻: 30mΩ
绝缘电阻: 800MΩ
工作温度: -20℃～+85℃

塑件（材质）: LCP, UL94V-0
插簧（材质）: 磷青铜, 镀锡/镀金

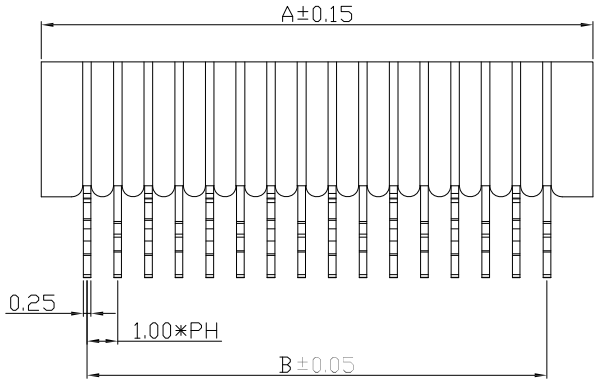

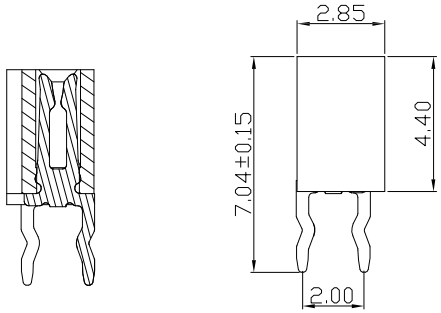

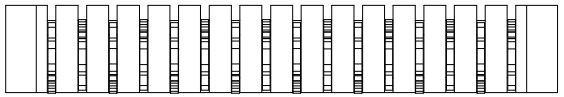

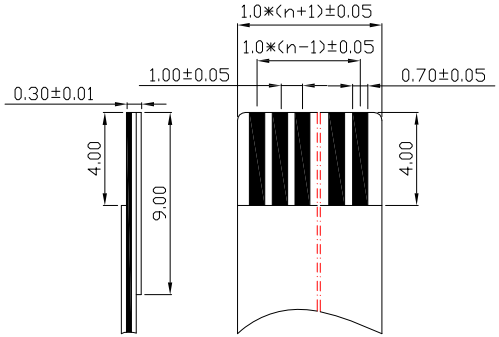

适用扁平电缆

孔位	A	B	C
4	6.00	3.00	5.10
5	7.00	4.00	6.10
6	8.00	5.00	7.10
7	9.00	6.00	8.10
8	10.00	7.00	9.10
9	11.00	8.00	10.10
10	12.00	9.00	11.10
11	13.00	10.00	12.10
12	14.00	11.00	13.10
13	15.00	12.00	14.10
14	16.00	13.00	15.10
15	17.00	14.00	16.10
16	18.00	15.00	17.10
17	19.00	16.00	18.10
18	20.00	17.00	19.10
19	21.00	18.00	20.10
20	22.00	19.00	21.10
21	23.00	20.00	22.10
22	24.00	21.00	23.10
23	25.00	22.00	24.10
24	26.00	23.00	25.10
25	27.00	24.00	26.10
26	28.00	25.00	27.10
27	29.00	26.00	28.10
28	30.00	27.00	29.10
29	31.00	28.00	30.10
30	32.00	29.00	31.10
31	33.00	30.00	32.10
32	34.00	31.00	33.10
33	35.00	32.00	34.10
34	36.00	33.00	35.10
35	37.00	34.00	36.10

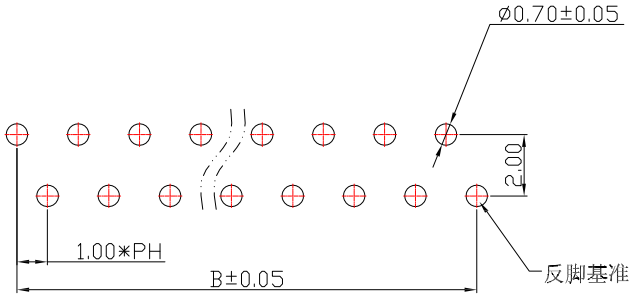

PCB LAYOUT

X.± 0.3	X°± 5°
.X± 0.25	.X°± 2°
.XX± 0.20	.XX°± 1°
.XXX± 0.10	.XXX°± 0.5°

UNITS mm
MAT'L
FINISH
Q'TY PCS

QWYCONN® 深圳市启崴源电子有限公司
SHENZHEN QIWEIYUAN ELECTRONIC CO., LTD.

PART NO.(INTENDED USE): 1.0-B-nPF
TITLE: 1.0双面接触直插反脚位
APPD:
DWG NO.: 1.0-B-nPF
CHKD:
DR: HU 2016.09.28

SCALE	SHEET	REV.
1/1	1/1	A